ZANOTTI Spa
Via M.L. King, 30
46020 - Pegognaga (MN) - ITALY
Tel. +39 0376 5551
Fax +39 0376 536554
info@zanotti.com

Tarjeta técnica máquina

Versión 1.47.1

Modelo:

BDB680DB13XX

Categoría:

Uniblock DB-O

Datos técnicos

Características	U.M.	Valor
Temperatura trabajo	°C	-15 ÷ -25
Arranque		Directo
Voltaje	Volt-Ph-Hz	400/3N~/50
Absorción nominal	kW*	7,80
Absorción nominal	Amp*	18,00
Corriente de arranque	Amp	141,0
Corriente máxima	Amp	41,1
Refrigerante		R452A
	GWP	2140
Desescarche		Eléctrico
Calentadores para descongelar	watt	4100
Masa de la unidad condensadora	Kg	190
Masa del evaporador	Kg	84
Compresor		
Tipo		Hermético
Potencia nominal	kW	7,5
Condensador		
Volumen de aire	m³/h	7000
Evaporador		
Volumen de aire	m³/h	6400
Proyección aire	m**	11
Recipiente líquido estándar	lt	15
Categoría PED		2

Datos de la energía

Tc °C	Ta °C	P watt	P Kcal/h	V120 m³	V100 m³	V80 m³
	20	12158	10456	277	247	216
	25	11403	9807	255	227	199
-15	30	10628	9140	231	206	180
	35	9830	8454	208	185	162
	40	9002	7742	184	164	144
	45	8141	7001	161	143	126
	20	10405	8948	225	200	176
	25	9752	8387	206	183	161
-20	30	8940	7688	183	163	143
	35	8061	6932	159	142	124
	40	7210	6201	136	121	106
	45	6480	5573	117	104	91
	20	8472	7286	170	151	133
	25	7827	6731	152	135	119
-25	30	7172	6168	135	120	105
	35	6505	5594	118	105	92
	40	5822	5007	101	90	79
	45	5121	4404	84	75	66

Cálculo de la potencia y del volumen de refrigeración

Ta
35,0 °C

Tc
-21,0 °C

PF
7.733 Watt
6.650 Kcal/h

V120
150,0 m³

V100
134,0 m³

V80
117,0 m³

* En funcionamiento: -20 ÷ +30°C
** Utilizar como mera indicación. La proyección del aire depende de numerosos factores: altura de la cámara, almacenamiento del producto, posición del evap.etc.
§ Recipiete liquido: tipo alejado
Tc: Temperatura cámara fría - TA:Temperatura externa.
P: Capacidad refrigerante - V: Volumen del cámara de Reccomanded

Dimensioni - Dimensions - Dimensions
Abmessungen - Dimensiones

DB6

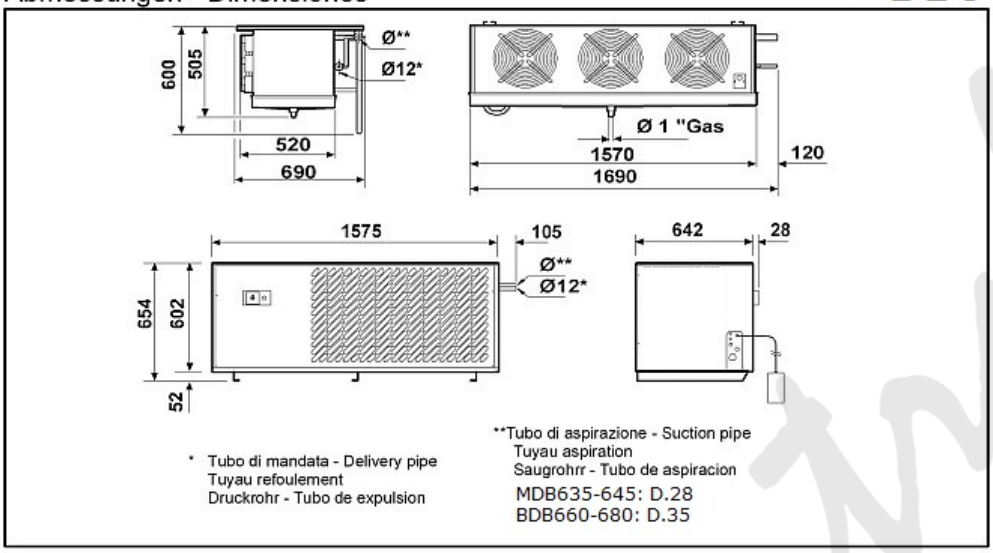

* Tubo di mandata - Delivery pipe
Tuyau refoulement
Druckrohr - Tubo de expulsion

**Tubo di aspirazione - Suction pipe
Tuyau aspiration
Saugrohrr - Tubo de aspiracion
MDB635-645: D.28
BDB660-680: D.35

Schema di montaggio - Mounting scheme - Schema de montage
Montageschema - Esquema de montaje

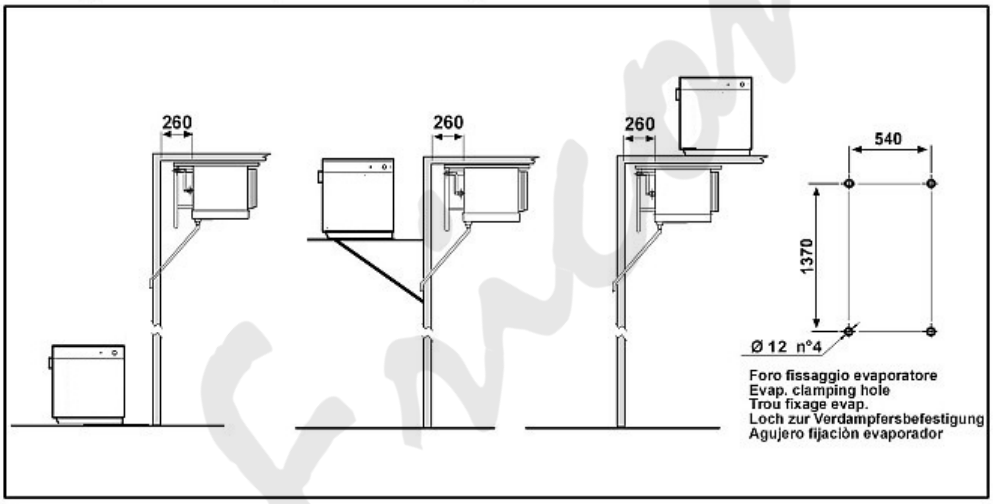

Foro fissaggio evaporatore
Evap. clamping hole
Trou fixage evap.
Loch zur Verdampfersbefestigung
Agujero fijaciòn evaporador

* Raccomandazioni in sede di installazione e per il controllo fornite sul manuale di installazione
* To be advised at time of order for factory installation and operating instructions
* Recommandations au moments d'installations et pour le contrôle fournis sur le manuel d'installation
* Empfehlungen für die Installationsphase und zur Kontrolle, die im Handbuch zur Installation enthalten sind
* Por cuanto respecta a recomendaciones de instalaciòn y control ver manual de instalaciòn

Massa e misure imballi - Packing mass and dimensions - Masse et dimensions emballages
Verpackungsmasse und-abmessungen - Masa y medidas del embalaje

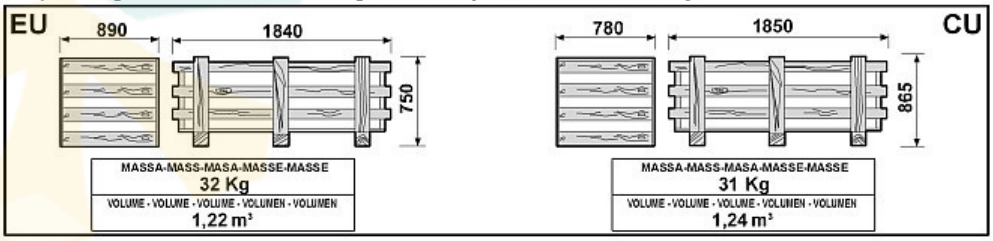

ZANOTTI S.p.A.